zehnder
always the best climate

Zehnder ComfoWell 220

Technische Spezifikation für modulares System aus Schalldämpfer und Verteilersystem

Vorteile

- Alle Funktionen für die Luftbehandlung verfügbar: Schalldämpfer, Feinfilter, Aktivkohlefilter, Verteilkasten
- Modularer Aufbau
- Kompakte Dimensionen
- Leicht zu reinigen
- Einfache Montage dank Verbindung der Komponenten mit Schiebeprofilen
- Anschluss von Rohrleitungen durch Endstücke mit Muffen
- Direkte Verbindung mit sämtlichen Komponenten des ComfoWell-Systems
- Sehr gute Schalldämpfung
- Höchste Schallreduktion durch Serien-Schaltung zweier Schalldämpfer möglich
- Montageset verfügbar für vertikale Montage der Schalldämpfer auf dem ComfoAir 160 / Endplatte für ComfoAir 180 erhältlich
- Hocheffiziente Feinfilter bis zu Filterklasse F9 erhältlich
- Geruchsneutralisierung durch Aktivkohlefilter
- Komponenten in 220 mm Breite erhältlich für den Anschluss von 4 ComfoTube

ComfoWell als Schalldämpfer

ComfoWell als Verteilerkasten

ComfoWell als Filtergehäuse

Montageplatte

Endplatte

Montageset

Distanzrahmen

Feinstaubfilter F7

Feinstaubfilter F9

Aktivkohlefilter FC

Technische Daten

Zehnder ComfoWell 220	
Gehäuse	verzinktes Stahlblech
Innenauskleidung	geschlossenporiger Melaminharz-schaumstoff
zulässige Betriebstemperatur	-25 bis +60°C
maximale Luftmenge	160 m^3/h bei Nennlüftung

Nutzen

- Alles aus einer Hand: mit Schalldämpfer, Feinfilter, Aktivkohlefilter und Verteilkasten sind alle Funktionen für die Luftbehandlung verfügbar
- Einfache Montage dank modularem Aufbau, kompakten Dimensionen und Verbindung der Komponenten mit Schiebeprofilen

Artikelnummern

Bezeichnung	Artikelnummer
Schalldämpfer CW-S 220	990 323 500
Verteilerkasten CW-D 220	990 323 530
Filtergehäuse CW-F 220	990 323 550
Montageplatte CW-M 220-4 x 75	990 323 520
Montageplatte CW-M 220-4 x 90	990 323 521
Endplatte CW-P 220 – DN 125	990 323 510
Endplatte CW-P 220 - DN125, exzentrisch	990 323 577
Montageset CW-K 220 – CA 160	990 323 569
Distanzrahmen CW-DF 220	990 323 537
Feinstaubfilter CW-F7 220	990 323 600
Feinstaubfilter CW-F9 220	990 323 601
Feinstaubfilter CW-FC 220	990 323 602

Ausschreibungstext

Schalldämpfer:
Zehnder ComfoWell Schalldämpfer CW-S 220. Rechteckiger Schalldämpfer in Kompaktbauweise mit hocheffizienter Spezialschalldämmkulisse und geringen Druckverlusten. Der Schalldämpfer kann einzeln oder in Kombination mit allen Anbauteilen aus dem ComfoWell System verwendet werden. Die luftdichte Verbindung mit allen Anbauteilen erfolgt über eine Falzverbindung mit Klemmleiste. Zur Reinigung und Revision kann das Schalldämmelement entfernt werden. Die Montage an Wand oder Decke erfolgt über höhenverstellbare Montagewinkel. Montagezubehör ist im Lieferumfang enthalten.
Technische Daten:

- Einfügungsdämpfung: 11,1 dB / 250 Hz
- Gehäuse: Stahlblech, verzinkt
- Schalldämmelement: Spezialschaum mit Hygienebeschichtung
- Abmessungen: Länge: 500 mm; Tiefe: 220 mm; Höhe: 230 mm

Verteilkasten:
Zehnder ComfoWell Verteilkasten CW-D 220 schalldämmender Verteilkasten in Kompaktbauweise mit geschlossenporiger, schalldämpfender Innenauskleidung, passend zu Montageplatte für Lüftungsrohre ComfoTube 4 x 75 oder 4 x 90. Der Anschluss Montageplatte ist wechselbar von stirnseitig auf seitlich. Der Verteilkasten kann einzeln oder in Kombination mit allen Anbauteilen verwendet werden. Die luftdichte Verbindung mit allen Anbauteilen erfolgt über eine Falzverbindung mit Klemmleiste. Der Verteilkasten verfügt über eine Revisionsöffnung, die eine einfache Reinigung und Einregulierung der Lüftungsrohre ComfoTube ermöglicht. Montagezubehör ist im Lieferumfang enthalten.

- Material: Stahlblech, verzinkt
- Abmessungen: Länge: 230 mm; Breite: 220 mm; Höhe: 230 mm

Filtergehäuse:
Zehnder ComfoWell Filtergehäuse CW-F 220 Filtegehäuse in Kompaktbauweise für den Einbau in der Zuluft, zur Aufnahme von Pollenfilter F7 oder Aktivkohlefilterelement. Die Filterelemente sind nicht im Lieferumfang enthalten. Der Verteilkasten kann einzeln oder in Kombination mit allen Anbauteilen aus dem ComfoWell System verwendet werden. Die luftdichte Verbindung mit allen Anbauteilen erfolgt über eine Falzverbindung mit Klemmleiste. Die Montage erfolgt über verstellbare Montagewinkel, das Montagezubehör liegt bei.

- Material: Stahlblech, verzinkt
- Abmessungen: Länge: 300 mm; Breite: 220 mm; Höhe: 230 mm

Montageplatte:
Zehnder ComfoWell Montageplatte CW-M220-4 x 75 oder 90 zum Anschluss von 4 Luftschläuchen Zehnder ComfoTube 75 oder 90. Lieferung einschließlich Bauschutz und Klemmleisten. Montageplatte ist auch für Betonmontage einsetzbar.

Endplatte:
Zehnder ComfoWell Endplatte CW-P 220 - DN125 (mit zentrischem Stutzen) zum Anschluss des ComfoWell Schalldämpfer- und Verteilersystems an einen runden Kanalquerschnitt DN125. Für das CA 180 ist eine spezielle Endplatte verfügbar. Lieferung einschließlich Klemmleisten.

Montageset:
Für das Schalldämpfer und Verteilersystem Zehnder ComfoWell 220 ist zur Montage unmittelbar auf das Lüftungsgerät ComfoAir 160 ein speziell entwickeltes Montageset erhältlich. Das Montageset enthält alle benötigten Zubehörteile (Schrauben, Winkel, Montagekonsolen).

Distanzrahmen:
Zehnder ComfoWell Distanzrahmen CW-DF220 zum Ausgleich bei Unebenheiten der Befestigungsfläche bei Anordnung 90° der Komponenten und einbetonierter Montageplatte. Distanzrahmen einschließlich des benötigten Montagezubehörs.

Filter:
Filter zum Einbau in das Filtergehäuse CW-F 220. Es stehen die Filterklassen F7 (Pollenfilter), F9 (Feinstaubfilter) sowie ein Aktivkohlefilter zur Neutralisierung von Gerüchen zur Verfügung.

Maßskizzen

Schalldämpfer

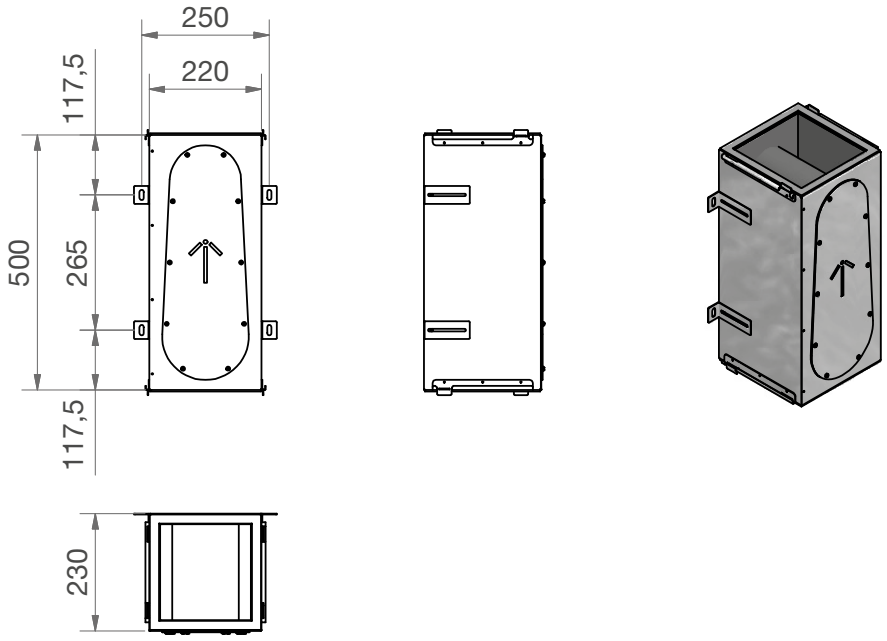

Verteilkasten

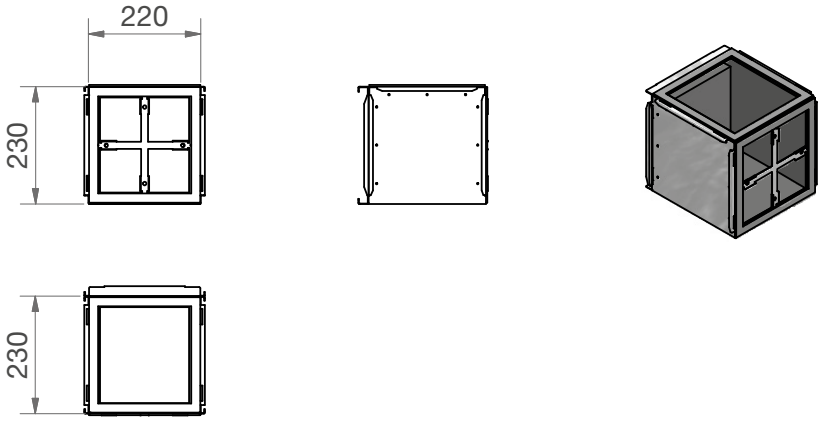

Filtergehäuse

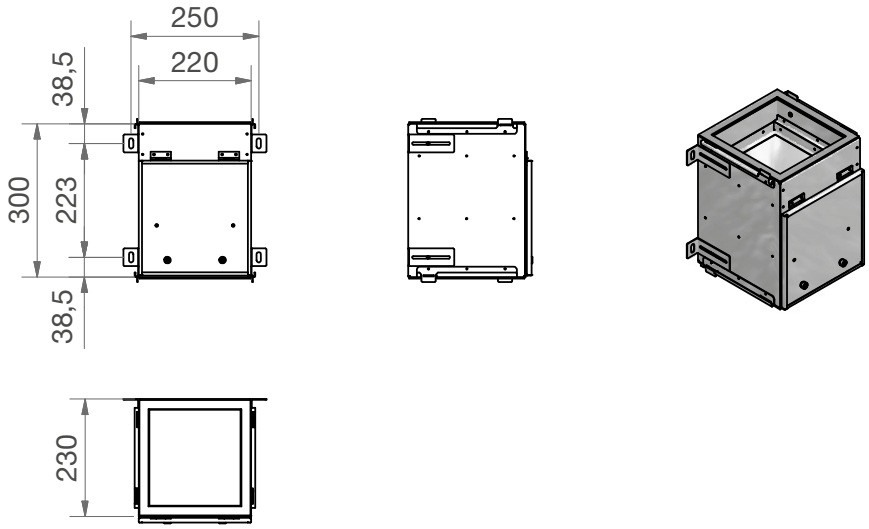

Montageplatte

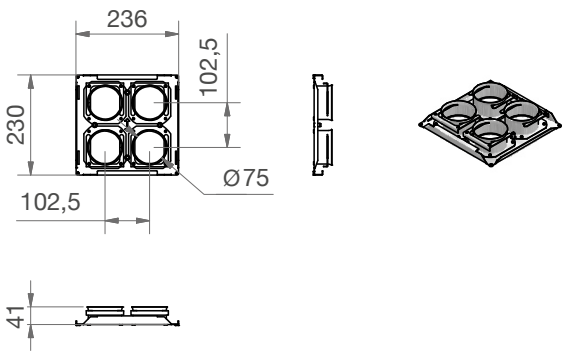

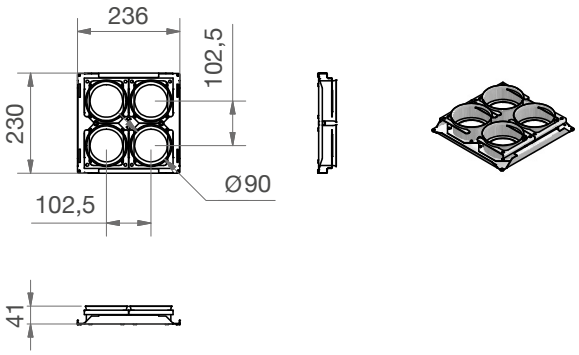

Endplatte

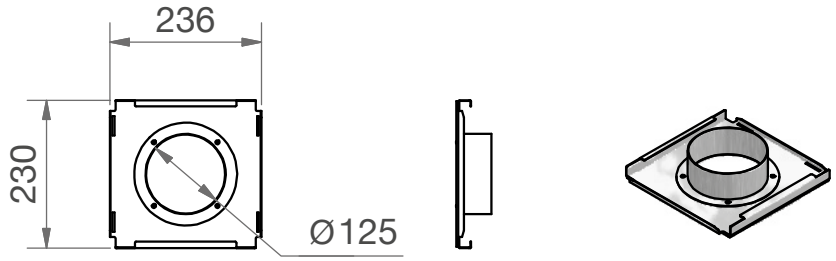

Endplatte ComfoAir 180

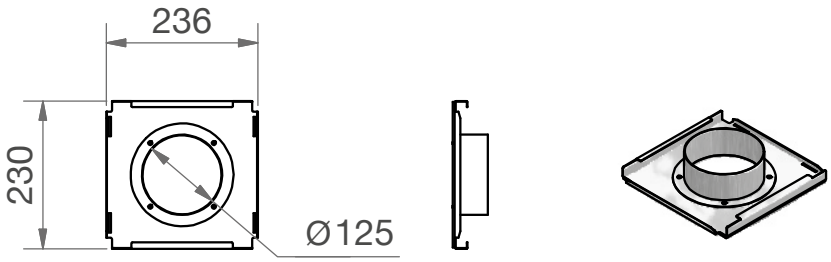

Distanzrahmen

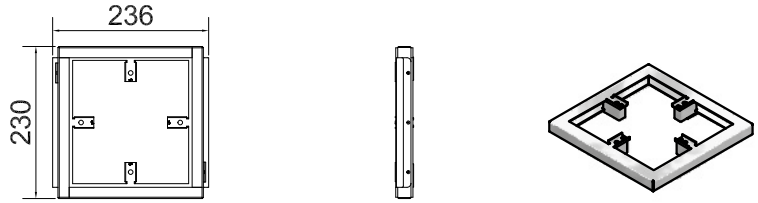

Montageset ComfoAir 160

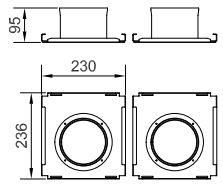

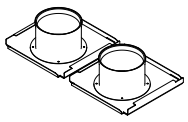

ComfoAir 160 mit Montageset

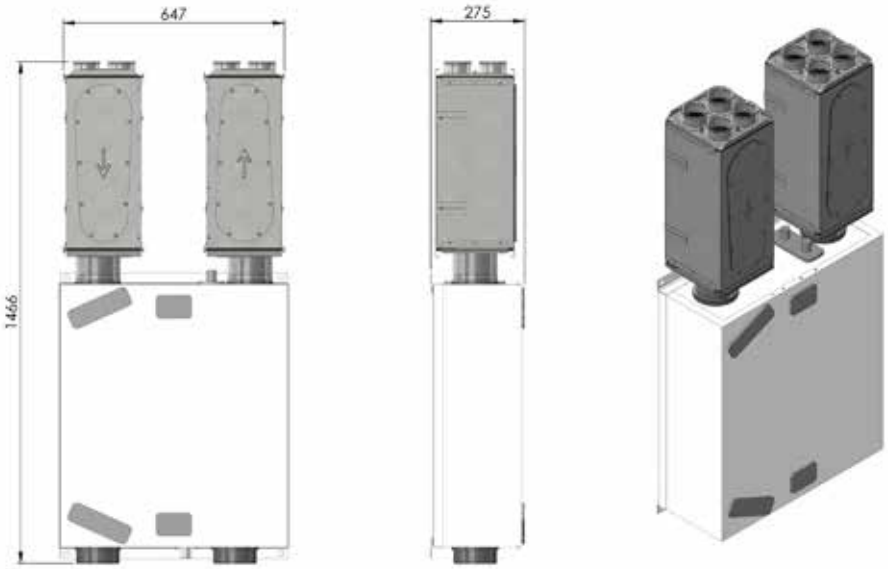

Verwendungsmöglichkeiten

Einzeln

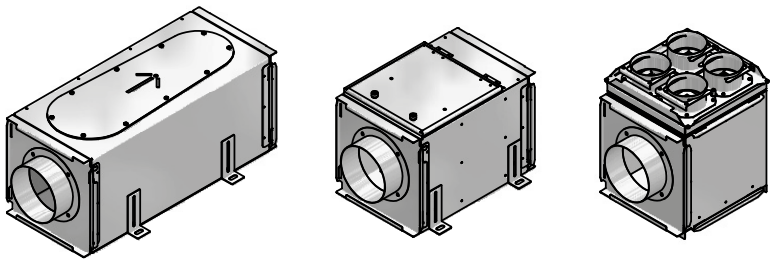

Kombiniert

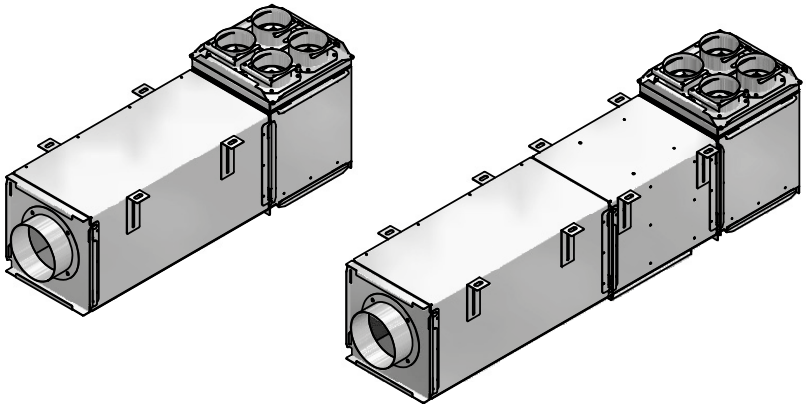

Kompakt mit Lüftungsgerät

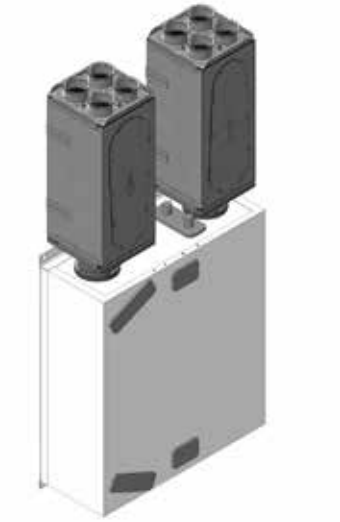

Druckverluste

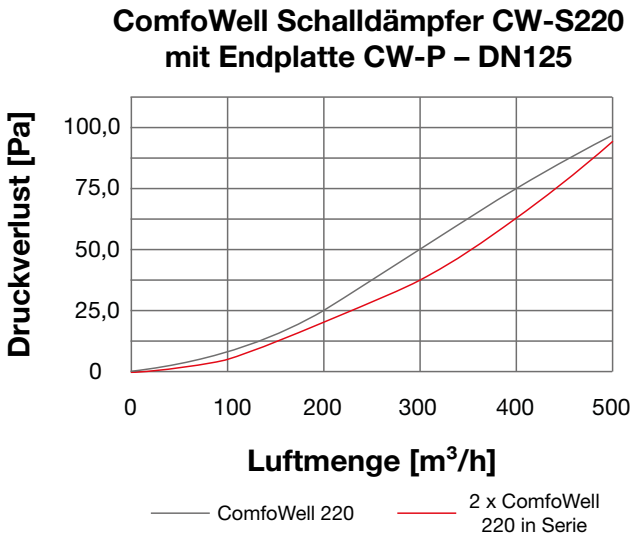

Einfügungsdämpfung

1x Endplatte CW-P220 + 1x Schalldämpfer CW-S220 + 1x Endplatte CW-P220 oder Montageplatte CW M220

Einfügungsdämpfung mit einem Schalldämpfer*								
Frequenz [Hz]	**63**	**125**	**250**	**500**	**1000**	**2000**	**4000**	**8000**
[db]	5,9	10,2	11,1	16,3	14,8	32,2	25,8	28,1

1x Endplatte CW-P220 + 2x Schalldämpfer CW-S220 + 1x Endplatte CW-P220 oder Montageplatte CW M220

Einfügungsdämpfung mit zwei Schalldämpfern*								
Frequenz [Hz]	**63**	**125**	**250**	**500**	**1000**	**2000**	**4000**	**8000**
[db]	7,8	19,4	18,6	28,7	26,5	51,5	45,0	39,1

* Einfügungsdämpfung gemessen nach EN ISO 7235 (Rosa Rauschen)

CDE-FLYERTS221, V1116, de, Änderungen vorbehalten

Zehnder Group Deutschland GmbH · Almweg 34 · 77933 Lahr · Deutschland
T +49 7821 586-0 · F +49 7821 586-302 · info@zehnder-systems.de · www.zehnder-systems.de